●長寿命と強度を重視したギヤヘッド
●高精度ヘリカルギヤ採用

90GK□A

特に長寿命と強度を重視した設計の
高負荷用ギヤケースです。
過負荷や過酷な使用条件下でも、
十分な耐久性を発揮するギヤヘッドです。
ケース一体型のハウジング構造と、
高精度ヘリカルギヤ採用により高度の
静粛性を実現しました。

●外形図(1/2)

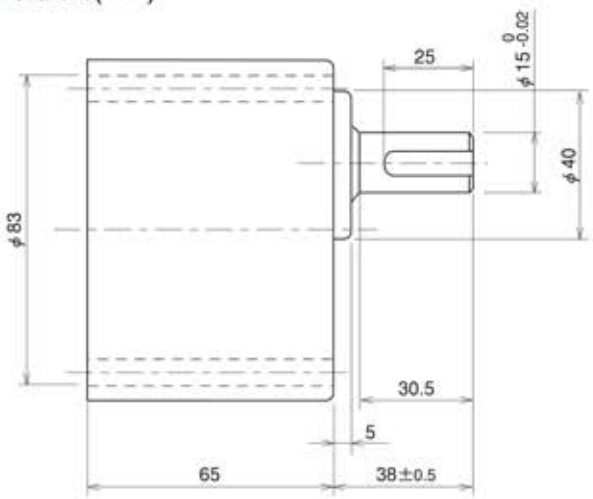

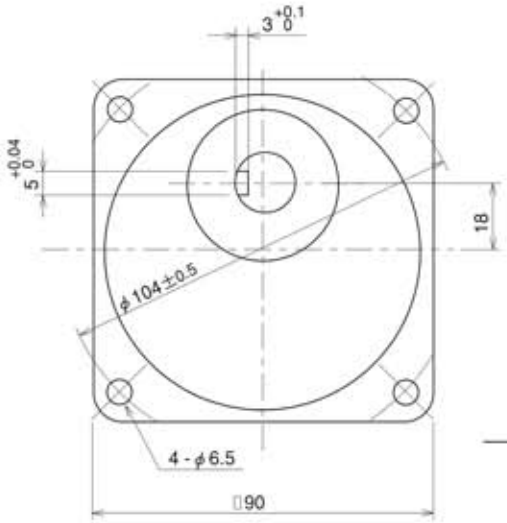

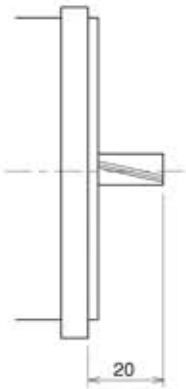

適合モーター軸
モジュール 0.6
圧力角 20°
歯数 9
外径 φ7.658

●ギヤヘッドのオーバーハング荷重とスラスト荷重

減速比	許容オーバーハング荷重N（Kg）		許容スラスト荷重 N（Kg）
	出力軸先端より10mm	出力軸先端より20mm	
5～18	343（35）	441（25）	118（12）
25～180	392（40）	539（55）	

ご注意：ギヤヘッドのオーバーハング荷重とスラスト荷重は軸受の寿命
などに影響を与えますので表の値を超えないようにして下さい。

●ギヤヘッドの許容トルクと段数

減速比	5	6	12.5	15	18	25	30	36	50	60	75	90	100	120	150	180
許容トルク 上段 N・m	2.94	2.94	4.9	4.9	4.9	9.8	9.8	9.8	14.7	14.7	14.7	19.6	19.6	19.6	19.6	19.6
許容トルク 下段 kg cm	30	30	50	50	50	100	100	100	150	150	150	200	200	200	200	200
段数	2	2	2	2	2	3	3	3	4	4	4	4	4	4	4	4

※回転方向は、■色がモーターと同方向を示します。他は逆方向となります。

ギヤケース取付部M6タップなど、標準品以外のものでも豊富なバリエーションで対応可能です。
出力軸形状についてもご希望の形状に対応させていただきます。
またモーターピニオン、その他のパーツの設計・製作も承りますのでお気軽にご相談ください。
尚、本カタログに掲載しております製品ならびに製品の仕様は、予告なしに変更する場合がございますのでご了承ください。